Вентилятор осевой ebmpapst W4D710GE0107

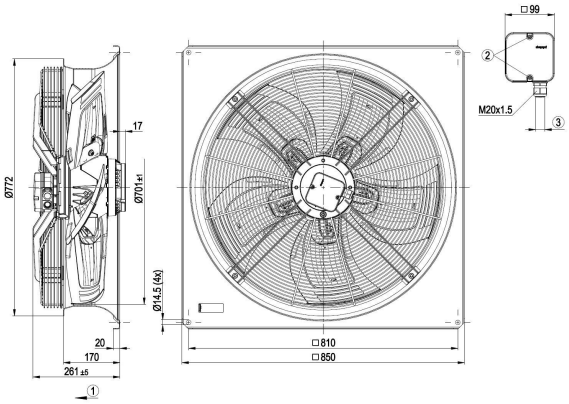

- Работаем по всей России
- Помощь в выборе
- Доставка по РФ

Цена:

160 992 руб.

Работаем по всей России, гарантия и качество производителя! Осевой вентилятор ebmpapst W4D710GE0107 - Осевой AC вентилятор, с решеткой и стенным кольцом - AC / 1310 [rpm] / 23500 [m³/h] - Тип двигателя: M4D138LA

2023 © aesf.ru - Современные решения автоматизации инженерных систем